spannring
dusch-wc systeme

aquamano® kombi A

aquamano®.
So gefühlvoll wie Ihre Hand.
So gründlich wie Wasser.

Wasser erzeugt Strom, Wasser löscht Durst, Wasser erfrischt, Wasser reinigt. Wasser ist das sanfteste und natürlichste Reinigungsmittel überhaupt. Vor allem nach dem Toilettengang. Spannring gilt als Pionier bei der Entwicklung von Dusch-WCs.

Seit 1995 arbeiten wir daran, den Einsatz von Wasser auf der Toilette so komfortabel, so effizient und so hygienisch wie möglich zu machen. Die Spitze dieser Entwicklung ist aquamano®. Eine Serie von Dusch-WC-Sitzen und Komplettanlagen, die in ihren Funktionen als weltweite Vorbilder gelten.

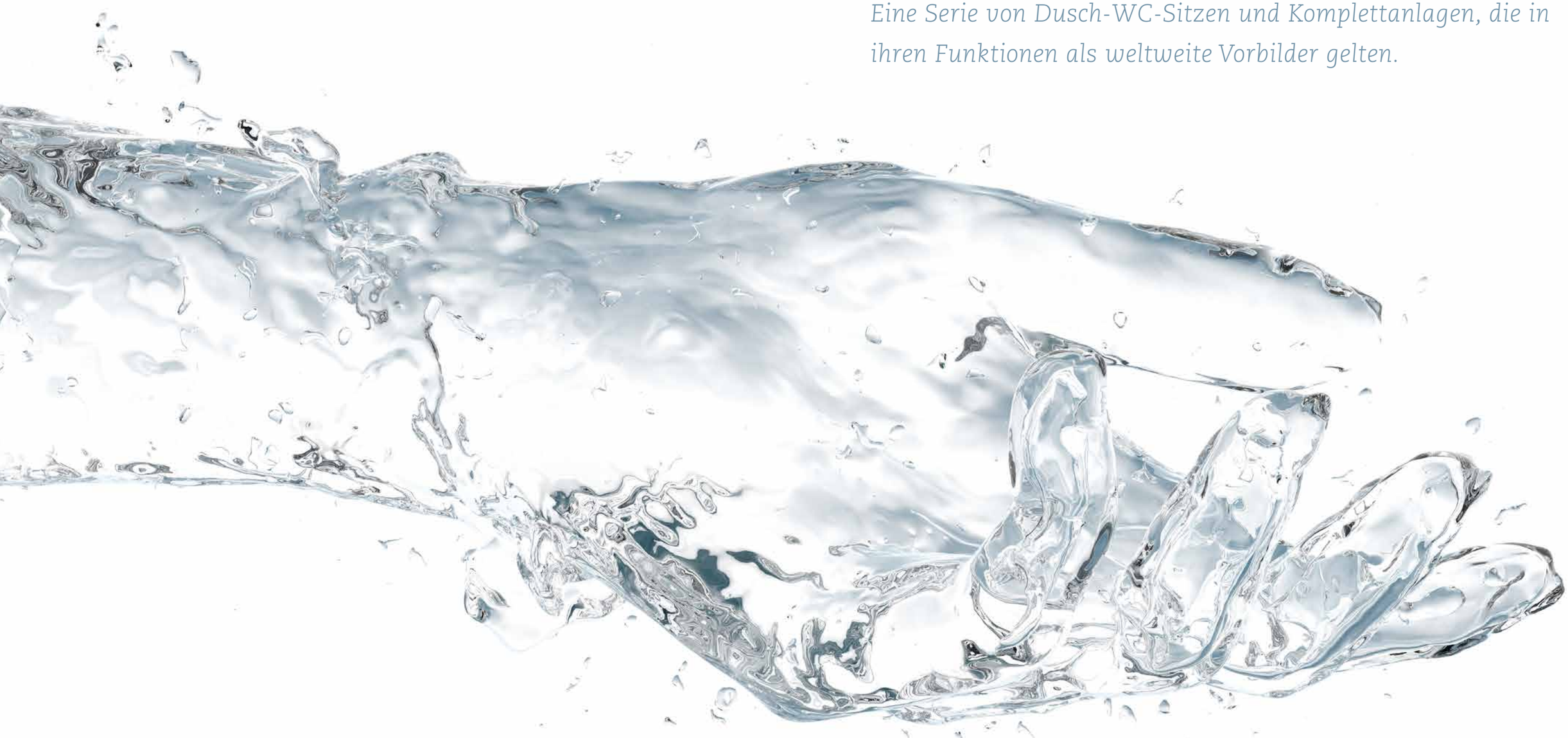

aquamano® kombi A

aquamano® integral

aquamano® integral

Für jeden Typ, für jedes Bad, für jeden Anspruch.

Gefaltet, geknüllt, gewickelt? Zweilagig, dreilagig, fünflagig? Wahren Luxus misst man nicht in der Dicke des Toilettenpapiers, sondern in der Sanftheit und Sauberkeit der Reinigung. Hier sammelt Papier nicht viele Punkte. In puncto Hautfreundlichkeit und Reinlichkeit ist das Dusch-WC von Spannring das überlegene System.
Zudem ist es ressourcenfreundlicher und nachhaltiger. Deshalb ist ein Dusch-WC mehr als nur ein Luxus. Es ist die reinste Notwendigkeit.

aquamano® gibt es als Aufsatz für Ihre bestehende Toilette oder als Komplettlösung in verschiedenen Ausführungen.

aquamano® on top

Der Aufsatz zu Ihrer Keramik

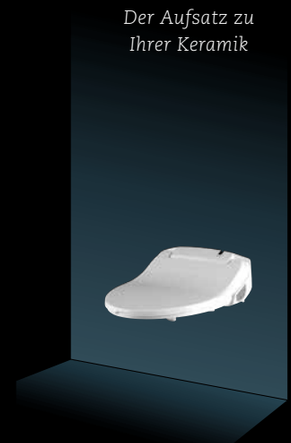

aquamano® kombi A

Die kombi-Lösung wandhängend mit verdeckten Anschlüssen

aquamano® integral

Die Komplettlösung bodenstehend

aquamano® integral

Die Komplettlösung Monoblocco

Italienisches Design trifft auf österreichische Perfektion.

Das Design unserer italienischen Keramik besticht durch ihre Eleganz und den gestalterischen Möglichkeiten, die sie eröffnet. Neben dem klassischen weiß ist die Oberfläche in verschiedenen Dekoren erhältlich. Die Keramik mit den aufgebrachten Dekoren wird zweimal gebrannt. Im Folgenden sehen Sie die möglichen Designs für Ihr individuelles Bad.

Designer Marco Zaminato

aquamano® edition platinum

Standardfarben der Keramik:
1 Weiß brilliant
2 Weiß matt

aquamano® edition in folgenden Farben:
3 Schwarz matt
4 Schwarz brilliant
5 Platinum
6 Gold

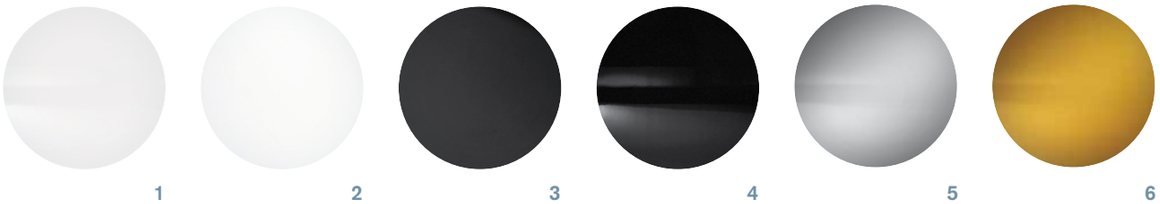

1 2 3 4 5 6

Designkeramik: Bitte Lieferzeiten anfragen.

Dekorvarianten:
7 Spitzen
8 Linien
9 Wellen
10 Worte

Alle Dekore auf Weiß brilliant. Dekore in Schwarz, Platinum und Gold möglich.

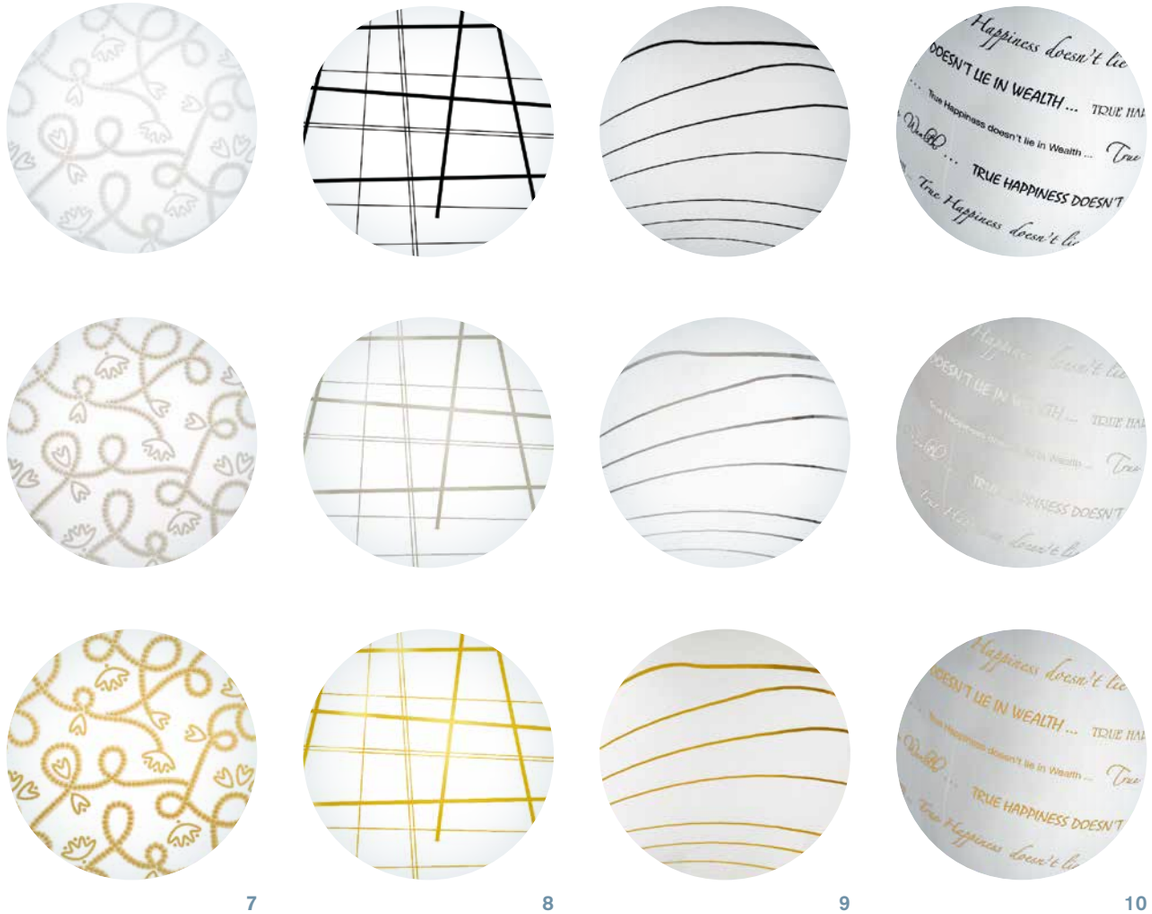

7 8 9 10

Was man mit Wasser alles machen kann?
Innovationen, Innovationen, Innovationen!

Unsere Betriebsgeheimnisse lassen wir Sie nicht wissen. Nur spüren.
Mit Worten lassen sich mehr als 30 Jahre Erfahrung nicht zusammenfassen. Sie sollten aquamano® deshalb unbedingt selbst ausprobieren. Und mit anderen Systemen vergleichen. Die integrierte Geruchsabsaugung. Die fünf verschiedenen Reinigungsstufen des warmen Wassers. Das sanfte Trocknungsgebläse. In ihrer Summe sind unsere Geräte unübertroffen.

Platzsparend.
Die patentierte neue Konstruktion gibt der Technik-Einheit eine schlankere Form.

Hochfester Deckel.
Der WC-Deckel ist bei allen Modellen sitzfest ausgeführt.

Aus-Taste.
Um Standby-Strom zu sparen, lässt sich das Gerät komplett abschalten. Alle Einstellungen bleiben dabei gespeichert.

Fernbedienung.
Das einzigartige Design verwandelt die Bedieneinheit in einen Zauberstab.

Familientauglich.
Eine Kinderfunktion reduziert die Funktionen auf das Wichtigste, ein Sitzsensor verhindert eine Betätigung bei unbesetztem Sitz.

Aufsatz mit Überstand.
Beim klassischen Nachrüsten der vorhandenen WC-Keramik bildet sich meistens ein Überstand des Dusch-WC in die Keramik.

aquamano® kombi A ohne Überstand.
Kein Überstand des Dusch-WC in die Keramik. Mit einer Schutzabdeckung und somit hygienischer und leichter zu reinigen.

Beheizbarer Sitz.
Alle unsere Modelle sind aus hochfestem, bakterienhemmendem Kunststoff und verfügen über eine beheizbare Sitzbrille.

Geruchsabsaugung.
Ein Katalysatorfilter verbessert die Raumluft und trägt zu Ihrem Wohlempfinden bei. Individuell einstellbar.

EM Keramikpipes.
6 EM Keramikpipes im Wassertank bereiten das Wasser auf und aktivieren es.

Fünf Duschfunktionen.
Normal-Dusche, Lady-Dusche, Intensiv-Dusche, Puls-Dusche, Oszillations-Dusche.

Wasserspar-Rekord.
Vom erwärmten Wasser wird auch bei starkem Druck höchstens 1,2 Liter/Minute verbraucht. Weniger braucht keiner!

Durchdacht bis ins kleinste Detail.

DVGW
CERT
Anschlusssicher
W 540

DVGW – Trinkwasser perfekt geschützt.
Durch die integrierte Trennung des Dusch-WCs vom Trinkwassersystem erübrigt sich der separate Einbau zusätzlicher Apparaturen. Somit werden alle Sicherheitsbestimmungen des DVGWcert inkl. EN 1717 / EN13077, KTW sowie W270 vollumfänglich erfüllt.

Ein kleiner Schritt für einen Installateur. Ein großer Schritt für die Sauberkeit.

Neben einer perfekten Spülleistung und dem geringen Wasserverbrauch ist auch eine gute Reinigungsfähigkeit entscheidend für die Qualität eines WC´s.

1

2

Durchdacht von Anfang an.
Für eine einfache und schnelle Montage sind sämtliche technischen Details aufeinander abgestimmt.

1.) Die Anschlüsse für Wasser und Strom sowie die Befestigung für die Keramik sind in dem Unterputzspülkasten bereits vorgesehen. Für den Stromanschluss wird die Steckverbindung mit dem Dusch-WC geliefert.

2.) Zusammen mit der durchdachten Verpackung wird eine Montagehilfe geliefert, auf der die Keramik steht. Somit kann die Installation von einer Person einfach und sauber durchgeführt werden. Die Befestigungsschrauben sind von unten leicht zugänglich.

Technische Daten im Überblick:

Netzspannung	230 V / 50/60 Hz / 1470 W
Wasserdruck	0.68 – 7.35 bar
Netzanschlusskabel	1,8 m bzw. 0,47 m je nach Model
Wasseranschluss	direkter Wasseranschluss: 1 Wasserschlauch
Wasserverbrauch	0,5 – 1,2 ltr./min.
Wassertemperatur	39 +/– 2 °C, vierstufig regulierbar
Föhn	250 W, fünfstufig regulierbar
beheizter Sitz	55 W, vierstufig regulierbar
Abluft	Katalysatorfilter
Maße Standardsitz	9000: L 500 mm, B 400 mm, H 165 mm
Maße Langsitz	9500: L 526 mm, B 400 mm, H 165 mm
Farbe	weiß
Material	ASA
Gewicht	9000/9500: 8,5 kg
Belastung	WC-Sitz 160 kg WC-Deckel 120 kg
Fernbedienung	infrarot, 2 Stk. Batterie Größe AA
Schutzart	IPX4
Zulassung/Norm	CE, GS, RoHs, DVGW cert anschlusssicher W540 (EN 1717 und 13077, KTW, W 270) In Deutschland anerkanntes Hilfsmittel Nr. 33.40.05.0011

Modelle 9000 Standardsitz

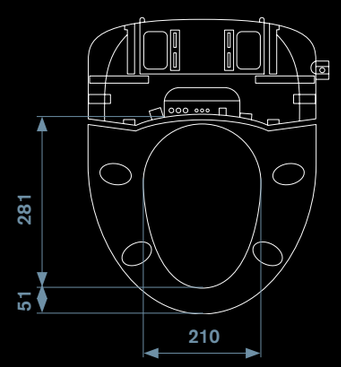

Modelle 9500 Langsitz

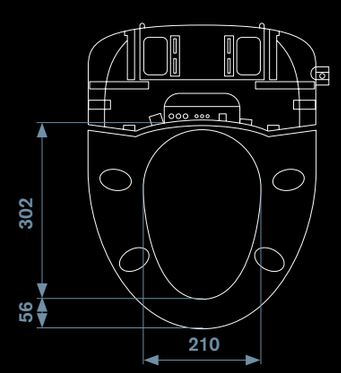

Tornado Spülung.
Unsere italienische Tornadospülung sorgt für eine optimale Reinigung der Keramik und somit für absolute Hygiene. Das Wasser wird seitlich am Rand entlang geführt. Die gleichmäßige Wasserverteilung ermöglicht eine perfekte Spülung und Sauberkeit.

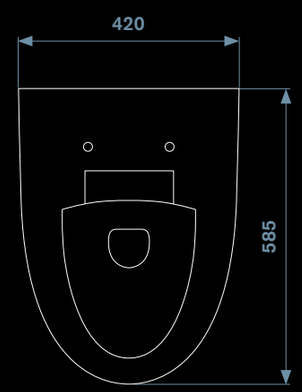

Offener Spülrand.
Durch den offenen und glacierten Spülrand (keine separaten, sichtbaren Öffnungen in der Keramik) können sich keine Bakterien festsetzen und die Reinigung geht leichter und gründlicher von der Hand. Ecken und Kanten fehlen und unterstreichen das rundum durchdachte Design.

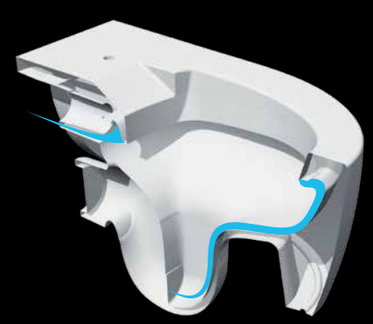

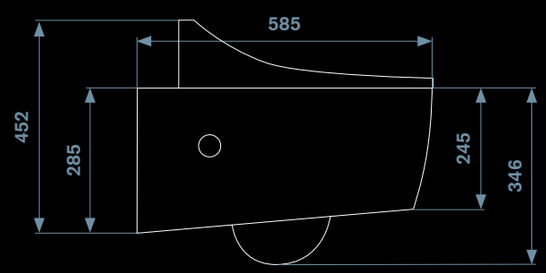

Gewicht Keramik: 30 kg, CE

Der Hersteller behält sich Änderungen vor.

Einladung zum Probesitzen.

Lesen ist gut, ausprobieren ist besser. Die einzigartige aquamano®-Erfahrung erleben Sie exklusiv bei den Spannring Fachpartnern:

Für Planer und Architekten:
www.ausschreiben.de

Ihr autorisierter Fachpartner von Spannring:

bki remus gmbh medizintechnik

bki remus – Handels GmbH
Dr. Schoberstraße 53 A-1130 Wien
T: +43(0)1 867 33 30
F: +43(0)1 886 02 46
office@bki.at www.bki.at

www.dusch-wc.com

Zentrale:
Spannring Dusch-WC Systeme
Silvrettastraße 27, 6771 St. Anton im Montafon, Vorarlberg – Österreich
T +43 (0)5556–77052, info@dusch-wc.com

AUSTRIA

SVGW SSIGE

DVGW CERT Anschlusssicher W 540

Umfasst: EN1717/13077, KTW, W270

Anerkanntes Hilfsmittel für Deutschland: Nr. 33.40.05.0011

www.zurgams.com
3.000 Stück | 5/2015